## 案 内 図　S=1/10,000

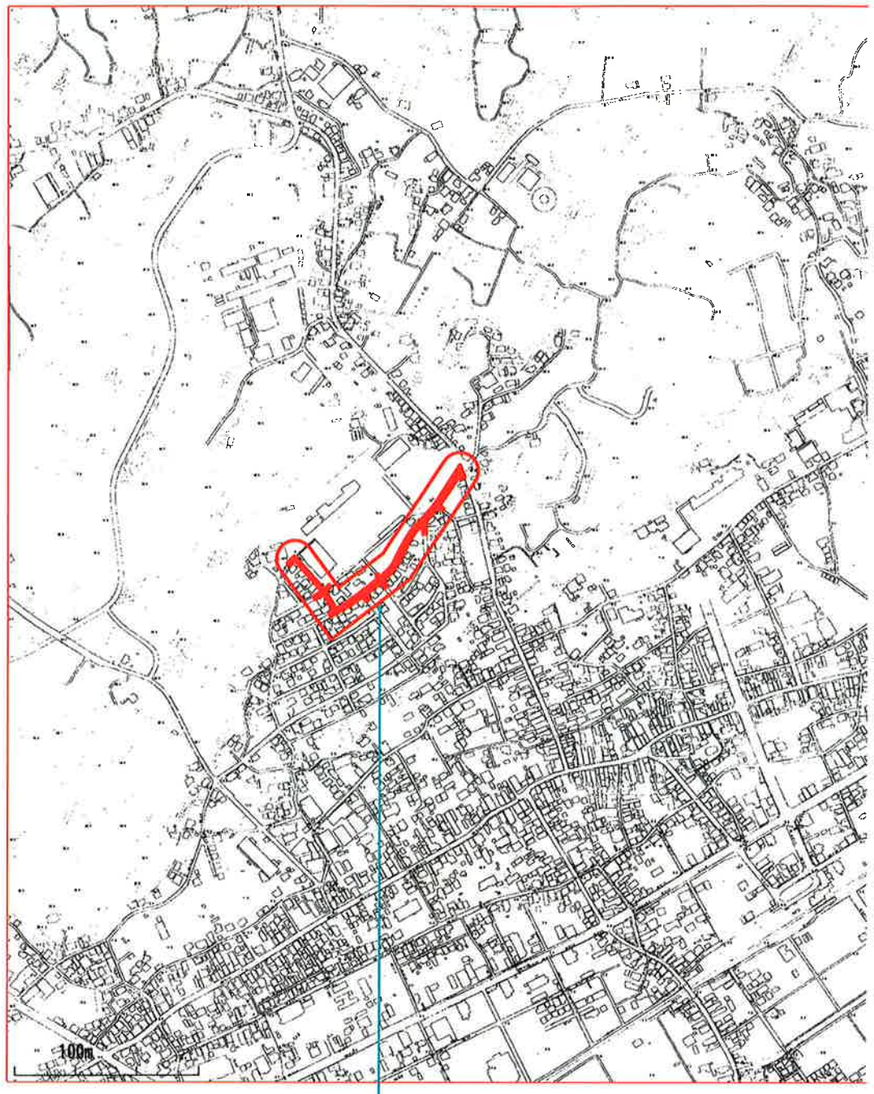


工事場所：匝瑳市八日市場イ2110～八日市場イ1687番地先

## 案 内 図　S=1/2,500

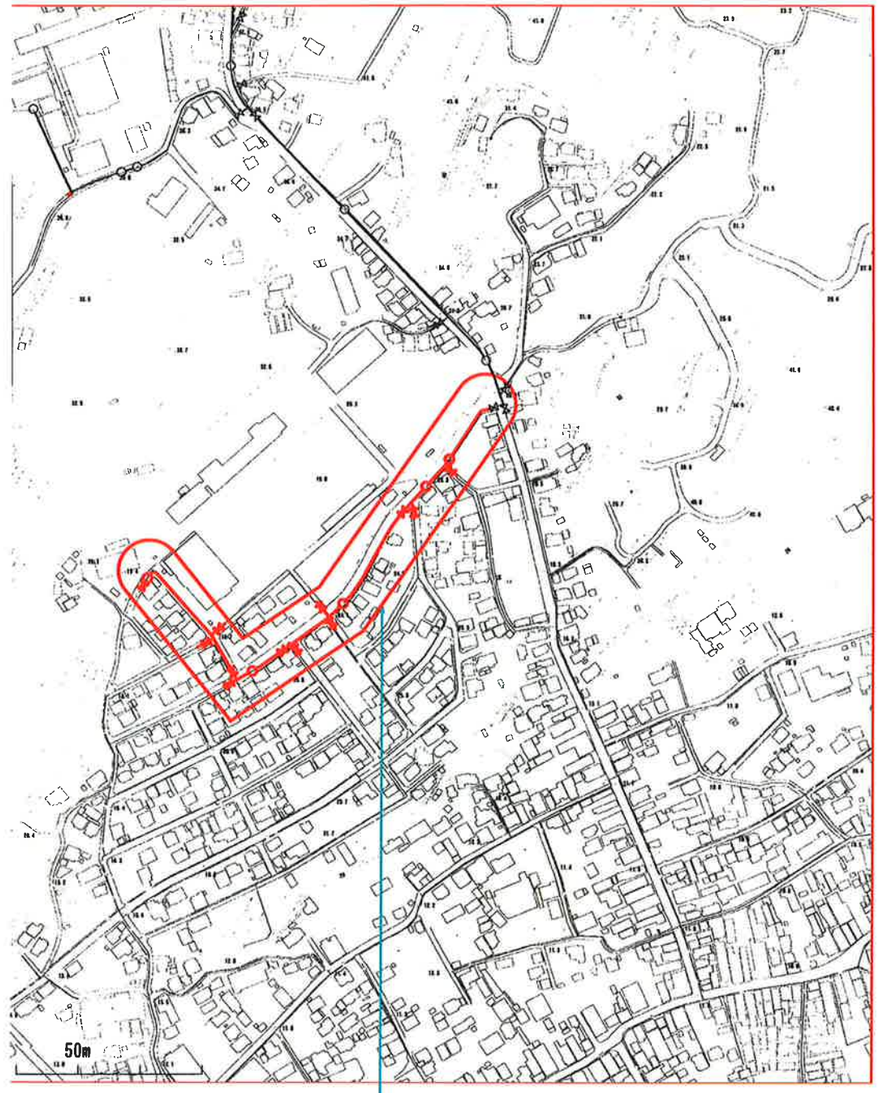

工事場所：匝瑳市八日市場イ2110～八日市場イ1687番地先

| | | | |
|---|---|---|---|
| 工事名称 | 高地区第１－２工区配水管更新工事 | | |
| 工事場所 | 匝瑳市若潮町地先 | | |
| 図面名称 | 案 内 図 | | |
| 葉中 | 18 葉 中 1 | 縮尺 | S=1/10,000<br>S=1/2,500 |
| 施 工 | | 工事番号 | |
| 図面番号 | — | 八匝水道企業団 | |

# 配水管平面図(1/2)　S=1/500

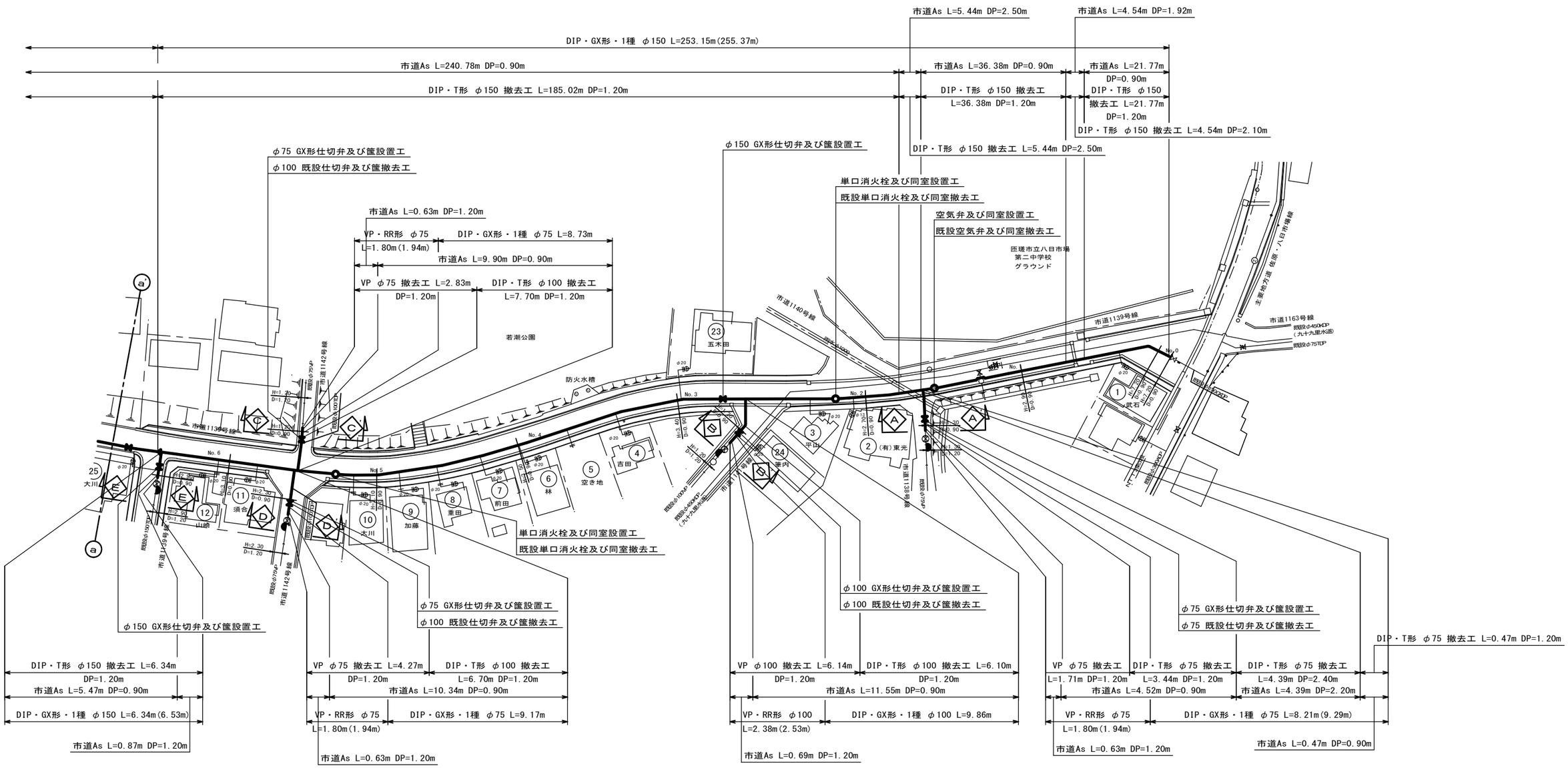


| | | | |
|---|---|---|---|
| 工事名称 | 高地区第１－２工区配水管更新工事 | | |
| 工事場所 | 匝瑳市若潮町地先 | | |
| 図面名称 | 配水管平面図(1/2) | | |
| 葉中 | 18 葉 中 2 | 縮尺 | S=1/500 |
| 竣工 | | 工事番号 | |
| 図面番号 | — | 八匝水道企業団 | |

# 配水管平面図(2/2)　S=1/500

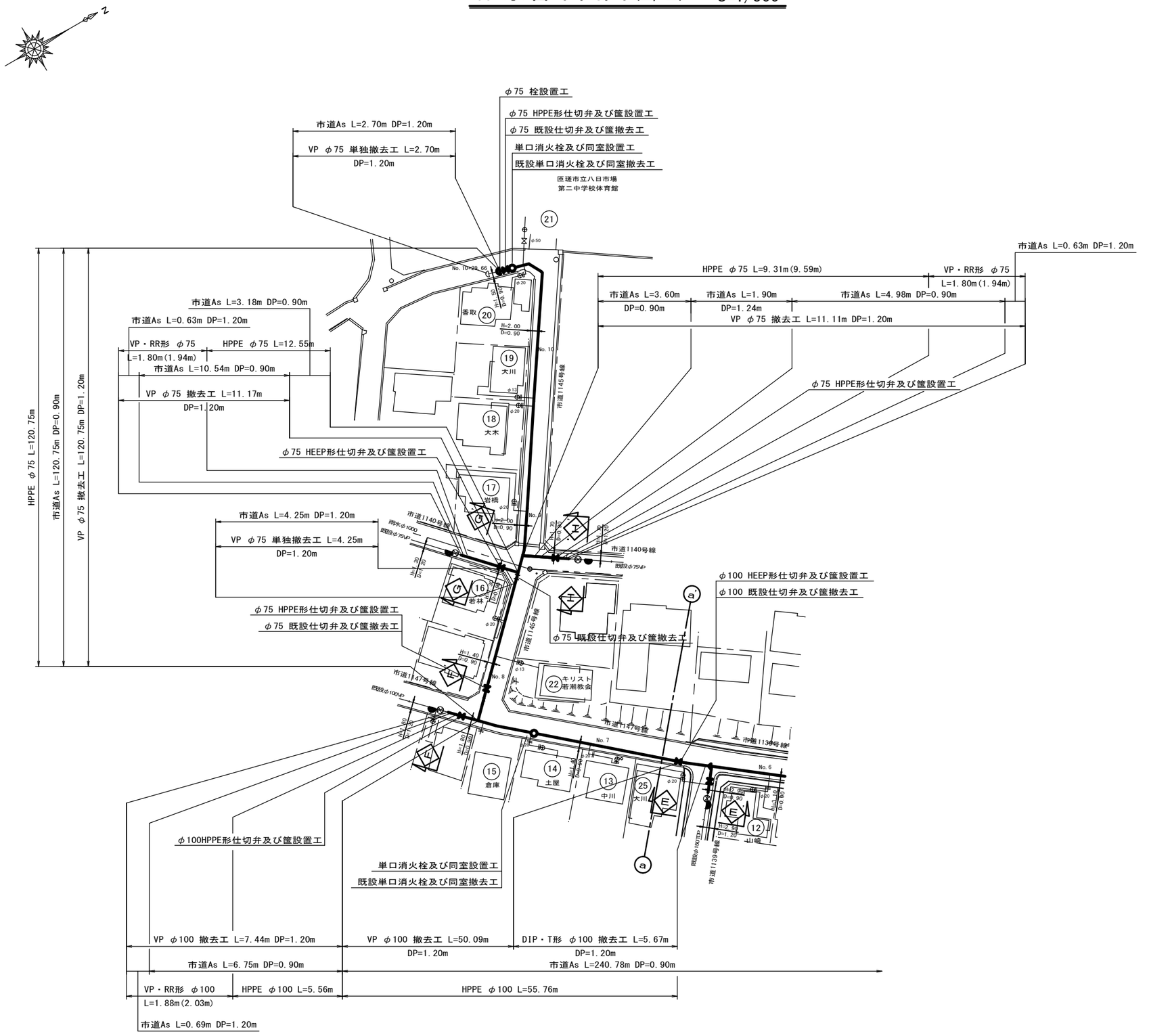


| | | | |
|---|---|---|---|
| 工事名称 | 高地区第１－２工区配水管更新工事 | | |
| 工事場所 | 匝瑳市若潮町地先 | | |
| 図面名称 | 配水管平面図(2/2) | | |
| 葉中 | 18 葉 中 3 | 縮尺 | S=1/500 |
| 竣　工 | | 工事番号 | |
| 図面番号 | — | 八匝水道企業団 | |

# 横断面図（1/2） S=1/100

（市 道 部）

## No.3

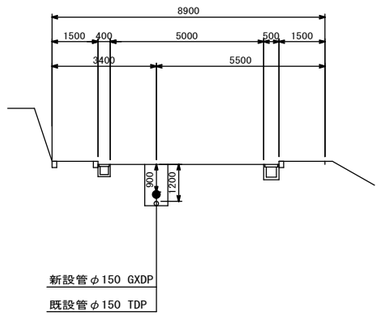


## No.7

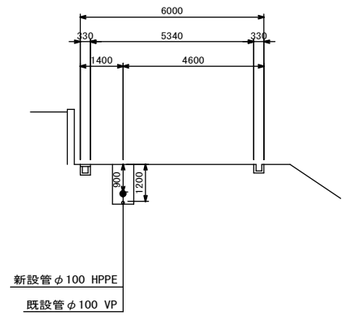


## No.10+29.66

(E.P)

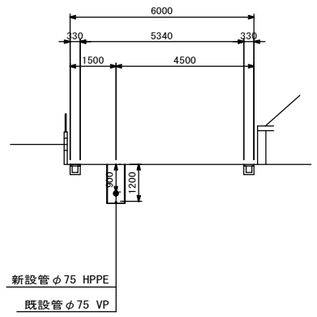


## No.2

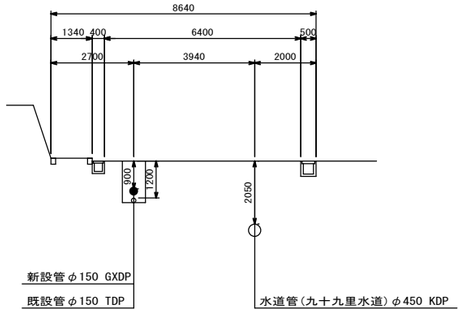


## No.6

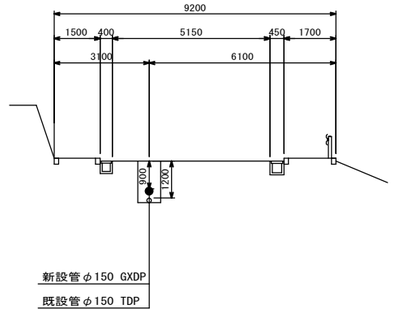


## No.10

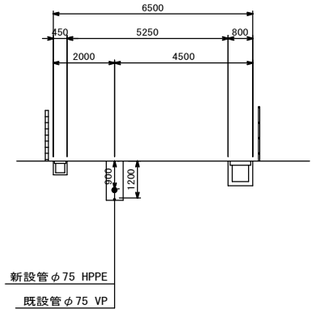


## No.1

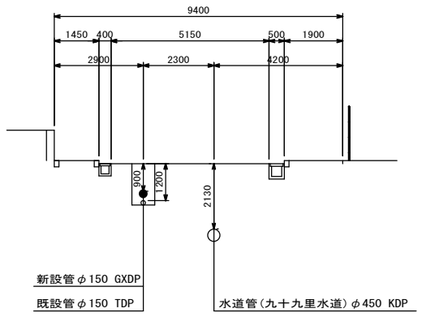


## No.5

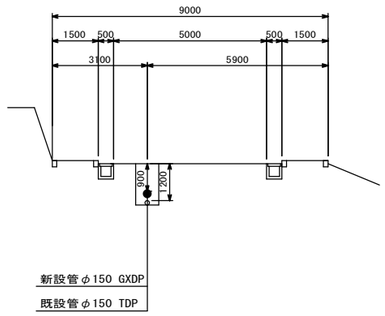


## No.9

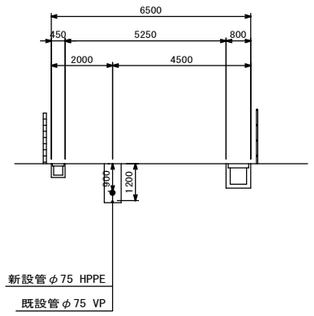


## No.0

(B.P)

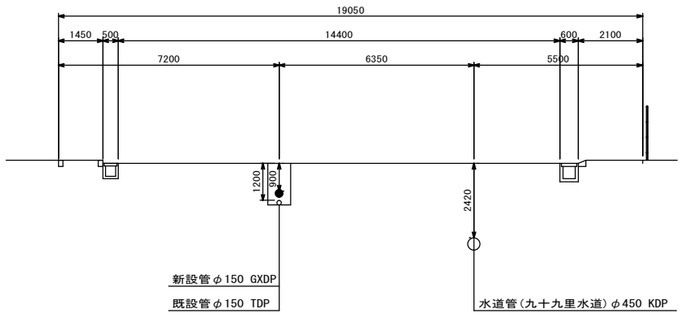


## No.4

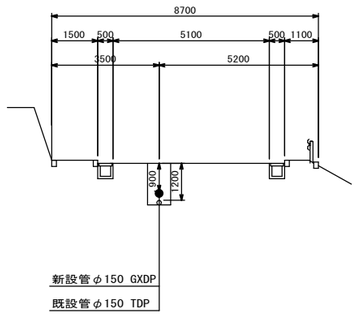


## No.8

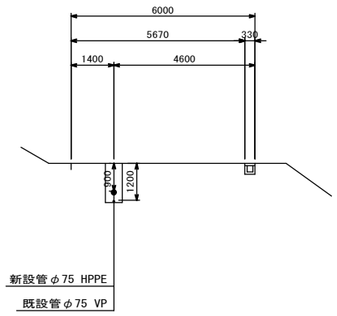


| | | | |
|---|---|---|---|
| 工事名称 | 高地区第１－２工区配水管更新工事 | | |
| 工事場所 | 匝瑳市若潮町地先 | | |
| 図面名称 | 横断面図（1/2） | | |
| 葉中 | 18 葉 中 4 | 縮尺 | S=1/100 |
| 竣 工 | | 工事番号 | |
| 図面番号 | — | 八匝水道企業団 | |

# 横断面図(2/2)　S=1/100

（分 岐 部）

## D － D`

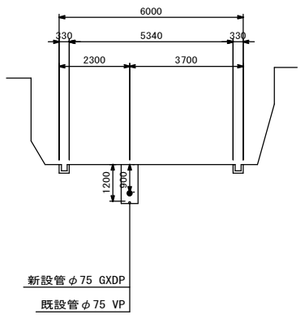


## H － H`

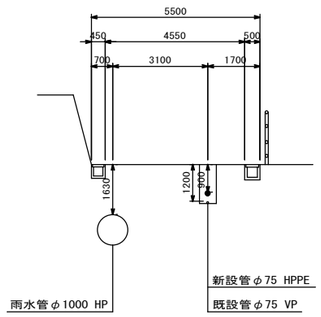


## C － C`

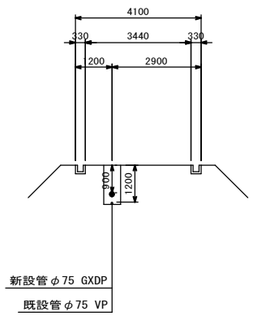


## G － G`

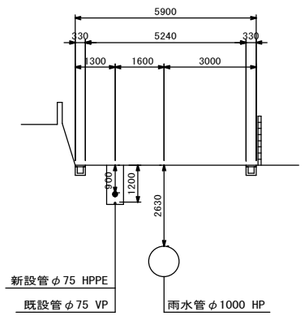


## B － B`

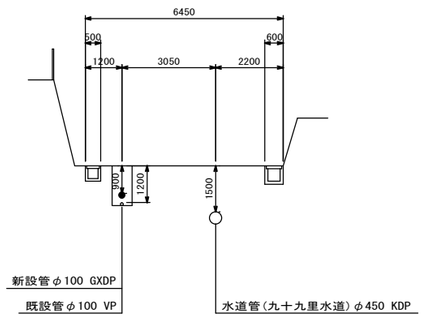


## F － F`

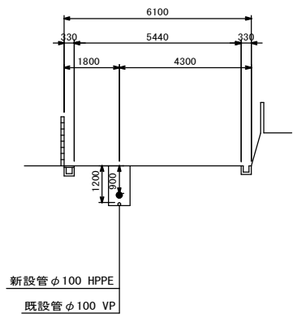


## A － A`

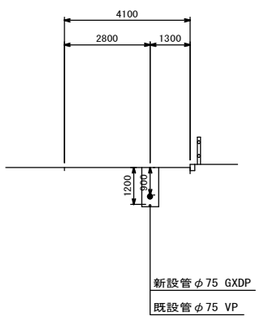


## E － E`

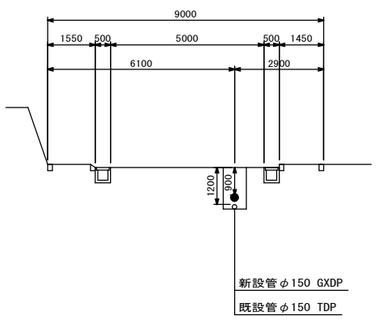


| | | | |
|---|---|---|---|
| 工事名称 | 高地区第１－２工区配水管更新工事 | | |
| 工事場所 | 匝瑳市若潮町地先 | | |
| 図面名称 | 横断面図(2/2) | | |
| 葉中 | 18 葉 中 5 | 縮尺 | S=1/100 |
| 竣　工 | | 工事番号 | |
| 図面番号 | — | 八匝水道企業団 | |

# 配管詳細図(1/3)　S=Free

位置図

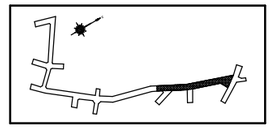

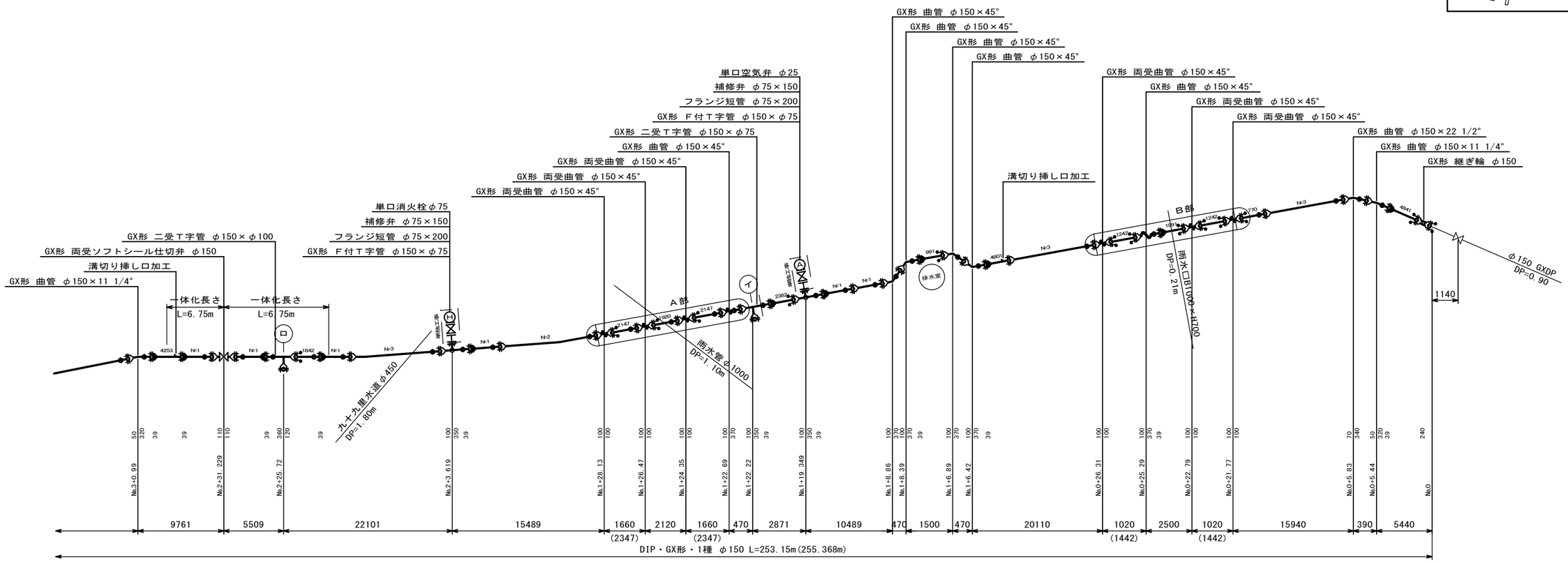


## A部断面図

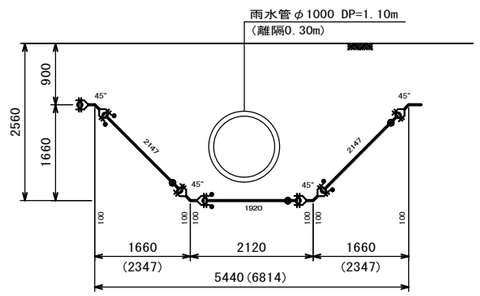


## B部断面図

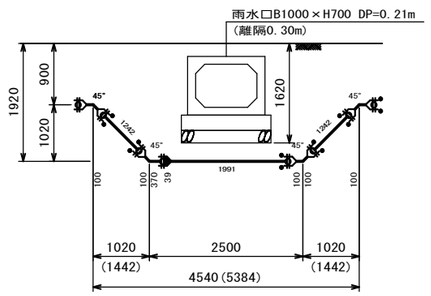


| | | | |
|---|---|---|---|
| 工事名称 | 高地区第１－２工区配水管更新工事 | | |
| 工事場所 | 匝瑳市若潮町地先 | | |
| 図面名称 | 配管詳細図(1/3) | | |
| 葉中 | 18 葉 中 6 | 縮尺 | S=Free |
| 竣工 | | 工事番号 | |
| 図面番号 | — | 八匝水道企業団 | |

# 配管詳細図(2/3)　S=Free

位置図

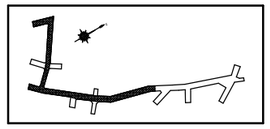

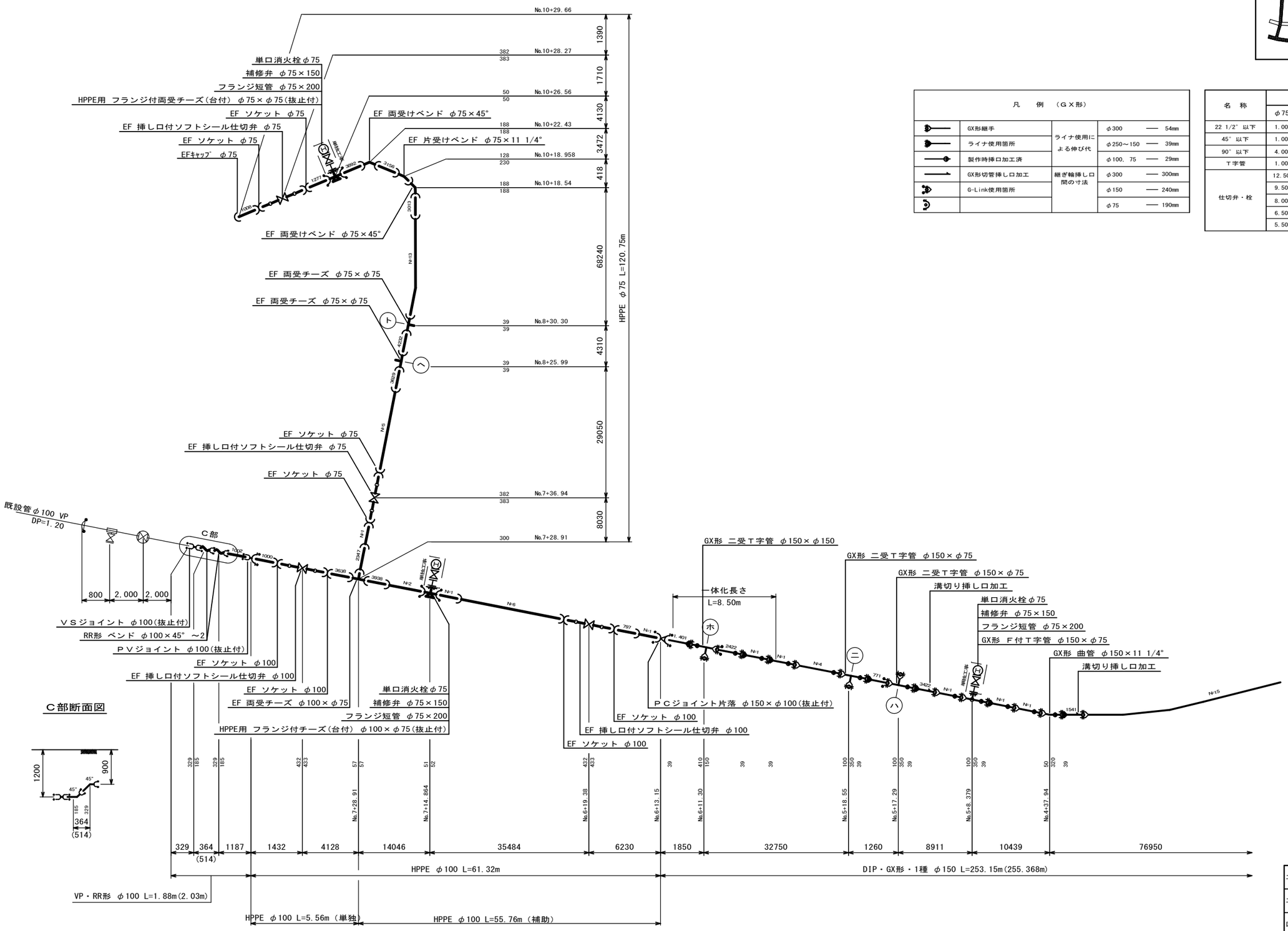


C部断面図




| 凡　例　(G×形) | | | | |
|---|---|---|---|---|
| | GX形継手 | ライナ使用による伸び代 | φ300 | 54mm |
| | ライナ使用箇所 | | φ250～150 | 39mm |
| | 製作時挿口加工済 | | φ100, 75 | 29mm |
| | GX形切管挿し口加工 | 継ぎ輪挿し口間の寸法 | φ300 | 300mm |
| | G-Link使用箇所 | | φ150 | 240mm |
| | | | φ75 | 190mm |

| 名　称 | 拘束長 φ75 | φ100 | φ150 | φ300 | 土被り |
|---|---|---|---|---|---|
| 22 1/2° 以下 | 1.00 | 1.00 | 1.00 | 2.00 | 0.60以上 |
| 45° 以下 | 1.00 | 1.00 | 1.00 | 7.00 | 0.60以上 |
| 90° 以下 | 4.00 | 5.00 | 6.00 | 16.00 | 0.60以上 |
| T字管 | 1.00 | 1.00 | 6.00 | 13.00 | 0.60以上 |
| 仕切弁・栓 | 12.50 | 15.50 | 21.00 | 36.00 | 0.60 |
| | 9.50 | 12.00 | 16.50 | 28.50 | 0.80 |
| | 8.00 | 9.50 | 13.50 | 24.00 | 1.00 |
| | 6.50 | 8.00 | 11.50 | 20.50 | 1.20 |
| | 5.50 | 6.50 | 9.50 | 16.50 | 1.50 |

| | | | |
|---|---|---|---|
| 工事名称 | 高地区第１－２工区配水管更新工事 | | |
| 工事場所 | 匝瑳市若潮町地先 | | |
| 図面名称 | 配管詳細図(2/3) | | |
| 葉中 | 18 葉 中 7 | 縮尺 | S=Free |
| 竣工 | | 工事番号 | |
| 図面番号 | — | 八匝水道企業団 | |

# 配管詳細図(3/3)　S=Free

位置図

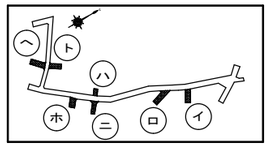


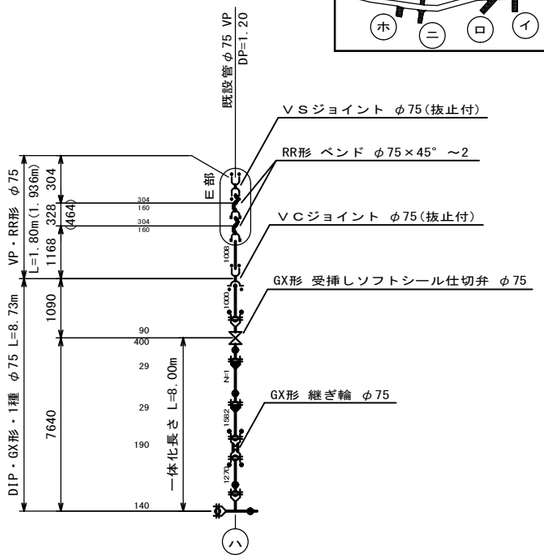


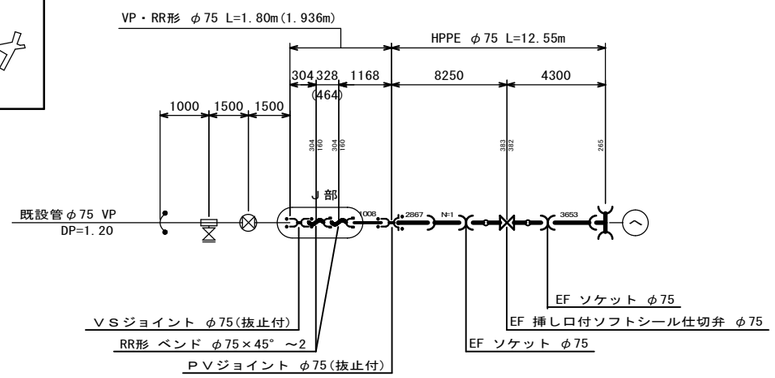


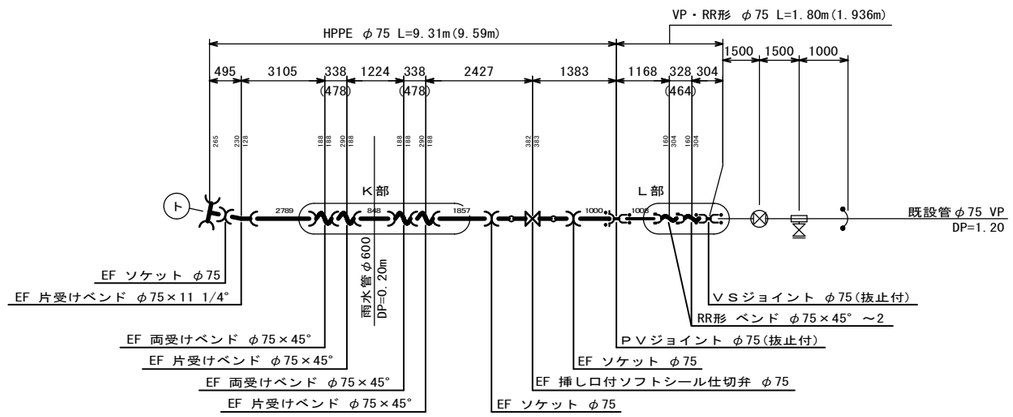


I部断面図

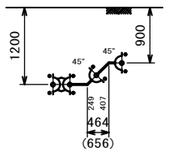


J部断面図

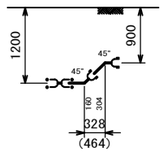


K部断面図

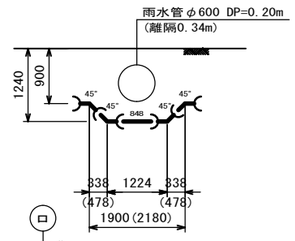


L部断面図

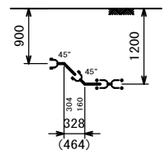


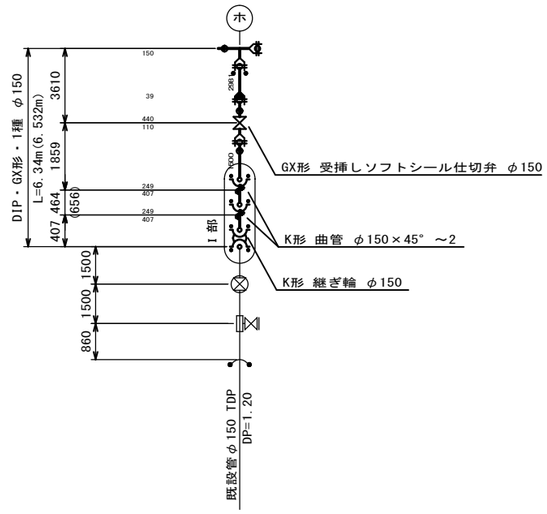


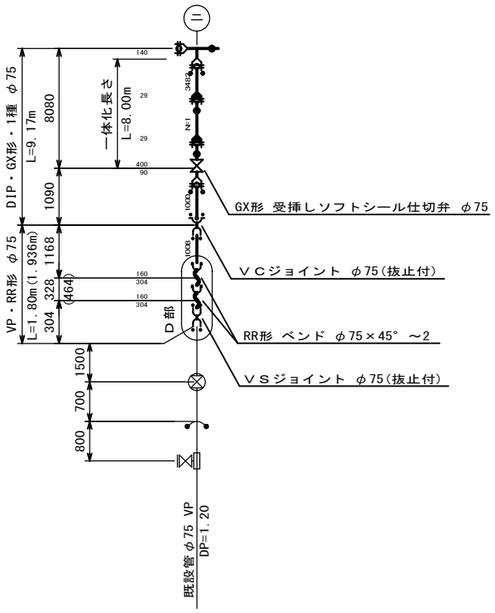


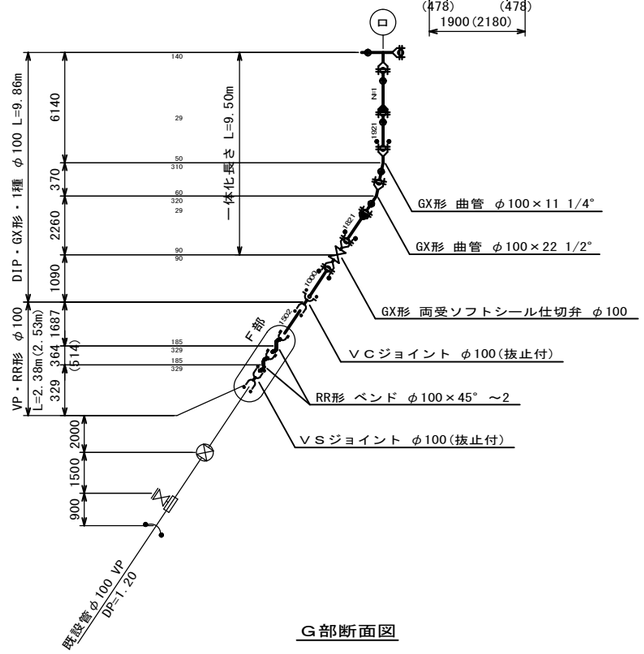


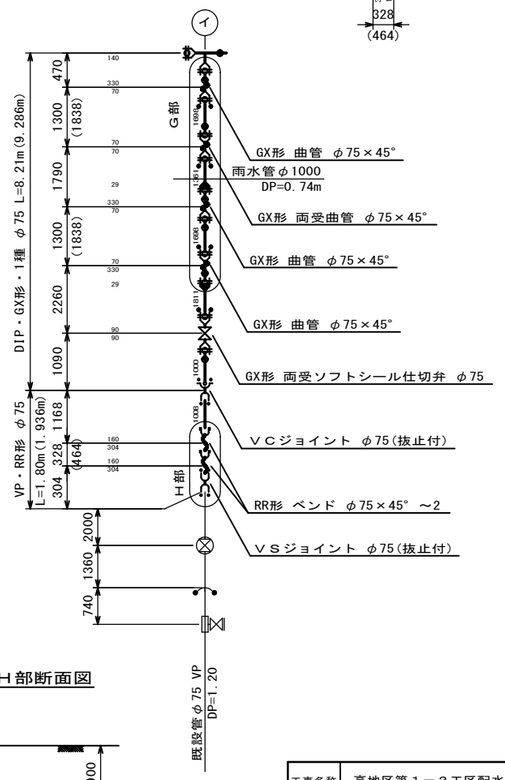


D部断面図

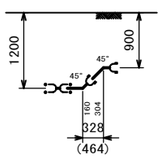


E部断面図

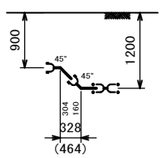


F部断面図

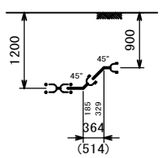


G部断面図

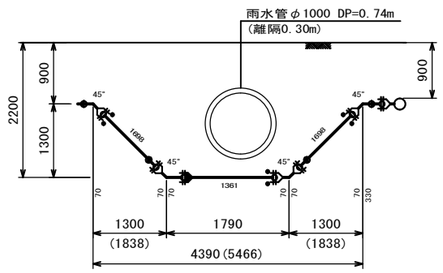


H部断面図

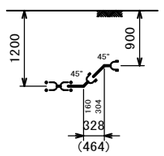


| | | | |
|---|---|---|---|
| 工事名称 | 高地区第１－２工区配水管更新工事 | | |
| 工事場所 | 匝瑳市若潮町地先 | | |
| 図面名称 | 配管詳細図(3/3) | | |
| 葉中 | 18 葉 中 8 | 縮尺 | S=Free |
| 竣工 | | 工事番号 | |
| 図面番号 | — | 八匝水道企業団 | |

# 給水管取出しタイプ

## Ａタイプ

φ20、φ25

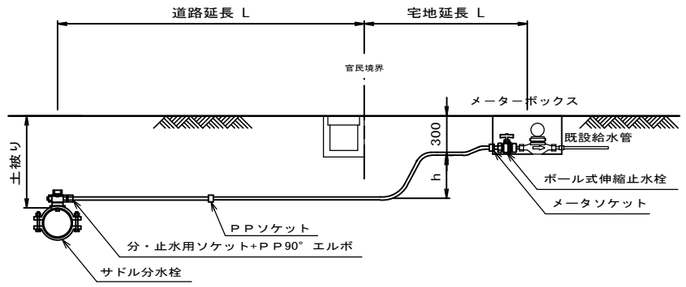


## Ｂタイプ

φ20、φ25

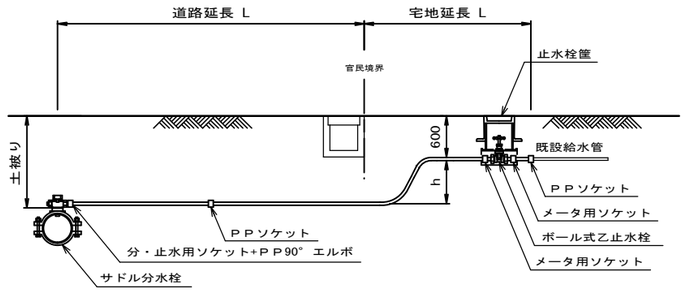


## Ｃタイプ

φ40、φ50

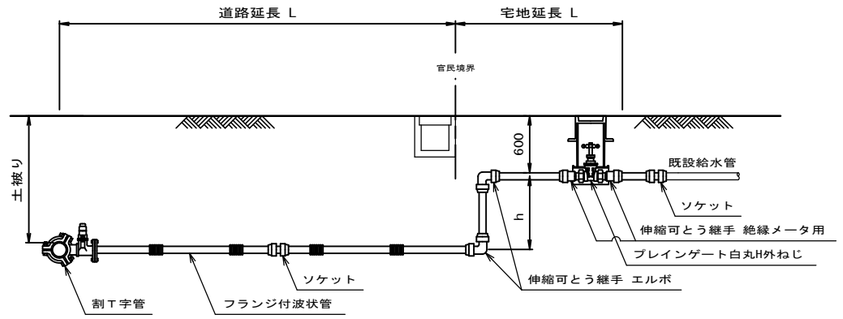


## Ｄタイプ

φ20、φ25

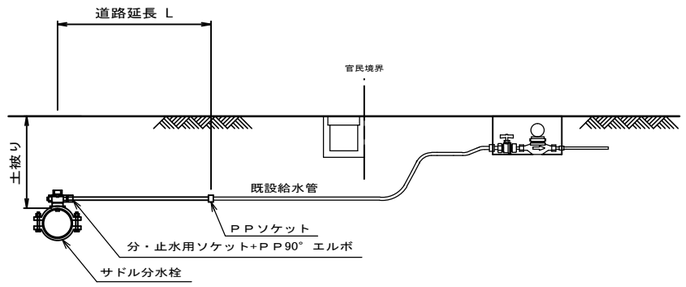


| | | | |
|---|---|---|---|
| 工事名称 | 高地区第１－２工区配水管更新工事 | | |
| 工事場所 | 匝瑳市若潮町地先 | | |
| 図面名称 | 給水管取出しタイプ | | |
| 葉中 | 18 葉 中 9 | 縮尺 | S=Frre |
| 竣　工 | | 工事番号 | |
| 図面番号 | — | 八匝水道企業団 | |

## 本給水切替一覧表　　ＰＰφ２０、φ２５

| 番号 | 水栓番号 | 給水者名 | 本管口径 | 既設管種取出口径 | 量水器口径 | 取出しタイプ | サドル分水栓 | | 分・止水栓用ソケット | | PPソケット | | PPメーター用ユニオン | | ポール式伸縮止水栓 | | ポリエチレン管延長 | | 管立上り寸法h | 車道内 | | | 宅地内 | | | | 備考 |
|---|---|---|---|---|---|---|---|---|---|---|---|---|---|---|---|---|---|---|---|---|---|---|---|---|---|---|---|
| | | | | | | | 口径 | 数量 | 口径 | 数量 | 口径 | 数量 | 口径 | 数量 | 口径 | 数量 | 口径 | 数量 | | 市道As DP=0.9m | 市道歩道As DP=0.9m | | As DP=0.3m | Co DP=0.3m | 砂利 DP=0.3m | 土 DP=0.3m | |
| 1 | 10886 | 武石　幸一 | φ150 | φ20 | φ20 | A | φ25 | 1 | φ25×φ20 | 1 | － | － | φ20 | 1 | φ20 | 1 | φ20 | 3.70 | | 1.45 | 1.45 | | | 0.80 | | | |
| 2 | 11225 | (有)東光 | φ150 | φ20 | φ13 | A | φ25 | 1 | φ25×φ20 | 1 | － | － | φ20 | 1 | φ20×φ13 | 1 | φ20 | 3.20 | -0.40 | 1.36 | 1.34 | | | 0.90 | | | |
| 3 | 19580 | 平山　茂生 | φ150 | φ20 | φ20 | A | φ25 | 1 | φ25×φ20 | 1 | － | － | φ20 | 1 | φ20 | 1 | φ20 | 4.10 | 0.70 | 1.36 | 1.34 | | | | | 0.70 | |
| 4 | 13050 | 吉田　光夫 | φ150 | φ20 | φ20 | A | φ25 | 1 | φ25×φ20 | 1 | － | － | φ20 | 1 | φ20 | 1 | φ20 | 5.80 | 2.20 | 1.90 | 1.50 | | | | | 0.20 | |
| 5 | | 空き家 | φ150 | φ20 | メータなし | A | φ25 | 1 | φ25×φ20 | 1 | － | － | φ20 | 1 | φ20×φ13 | 1 | φ20 | 5.00 | 1.50 | 2.00 | 1.50 | | | | | | メーター不明 |
| 6 | 12147 | 林　宏幸 | φ150 | φ20 | φ20 | A | φ25 | 1 | φ25×φ20 | 1 | － | － | φ20 | 1 | φ20 | 1 | φ20 | 6.50 | 2.20 | 2.00 | 1.50 | | | 0.80 | | | |
| 7 | 12434 | 前田　幸一 | φ150 | φ20 | φ20 | A | φ25 | 1 | φ25×φ20 | 1 | － | － | φ20 | 1 | φ20 | 1 | φ20 | 7.60 | 1.80 | 2.00 | 1.50 | | | | | 2.30 | |
| 8 | 13017 | 重田　甲子男 | φ150 | φ20 | φ20 | A | φ25 | 1 | φ25×φ20 | 1 | － | － | φ20 | 1 | φ20 | 1 | φ20 | 6.90 | 2.50 | 1.60 | 1.50 | | | | | 1.30 | |
| 9 | 13123 | 加藤　太 | φ150 | φ20 | φ20 | A | φ25 | 1 | φ25×φ20 | 1 | － | － | φ20 | 1 | φ20 | 1 | φ20 | 6.10 | 2.30 | 1.60 | 1.50 | | | 0.70 | | | |
| 10 | 13926 | 大川　勝美 | φ150 | φ20 | φ20 | A | φ25 | 1 | φ25×φ20 | 1 | － | － | φ20 | 1 | φ20 | 1 | φ20 | 6.70 | 2.00 | 1.60 | 1.50 | | | | | 1.60 | |
| 11 | 12979 | 須合　春江 | φ150 | φ20 | φ20 | A | φ25 | 1 | φ25×φ20 | 1 | － | － | φ20 | 1 | φ20 | 1 | φ20 | 6.30 | 2.30 | 1.60 | 1.50 | | | | | 0.90 | |
| 12 | 14234 | 山崎　一成 | φ150 | φ20 | φ20 | A | φ25 | 1 | φ25×φ20 | 1 | － | － | φ20 | 1 | φ20 | 1 | φ20 | 5.00 | 1.50 | 1.60 | 1.50 | | | 0.40 | | | |
| 13 | 14696 | 中川　義雄 | φ100 | φ20 | φ20 | A | φ20 | 1 | φ20 | 1 | － | － | φ20 | 1 | φ20 | 1 | φ20 | 3.70 | 1.60 | 1.50 | | | | | | 0.60 | |
| 14 | 16365 | 土屋　弘子 | φ100 | φ20 | φ20 | A | φ20 | 1 | φ20 | 1 | － | － | φ20 | 1 | φ20 | 1 | φ20 | 3.70 | 2.00 | 1.50 | | | | | | 0.20 | |
| 15 | | 倉庫 | φ100 | φ20 | メータなし | A | φ20 | 1 | φ20 | 1 | － | － | φ20 | 1 | φ20×φ13 | 1 | φ20 | 1.80 | | 1.80 | | | | | | | メーター不明 |
| 16 | 12033 | 若林　順一 | φ75 | φ20 | φ20 | A | φ20 | 1 | φ20 | 1 | － | － | φ20 | 1 | φ20 | 1 | φ20 | 2.60 | 0.40 | 1.40 | | | | 0.80 | | | |
| 17 | 11252 | 岩橋　光男 | φ75 | φ20 | φ20 | A | φ20 | 1 | φ20 | 1 | － | － | φ20 | 1 | φ20 | 1 | φ20 | 2.60 | 0.40 | 2.00 | | | | | | 0.20 | |
| 18 | 15068 | 大木　重雄 | φ75 | φ20 | φ20 | A | φ20 | 1 | φ20 | 1 | － | － | φ20 | 1 | φ20 | 1 | φ20 | 3.50 | | 2.00 | | | | | | 1.50 | |
| 19 | 16355 | 大川　ふじ子 | φ75 | φ20 | φ13 | A | φ20 | 1 | φ20 | 1 | － | － | φ20 | 1 | φ20×φ13 | 1 | φ20 | 4.10 | | 2.00 | | | | | | 2.10 | |
| 20 | 12024 | 香取　朝美 | φ75 | φ20 | φ20 | A | φ20 | 1 | φ20 | 1 | － | － | φ20 | 1 | φ20 | 1 | φ20 | 2.70 | 0.50 | 1.50 | | | | 0.70 | | | |
| 21 | 11237 | 八日市場市立第二中学校 | φ75 | φ50 | φ50 | C | 下表参照 | － | － | － | － | － | － | － | － | － | － | － | － | － | － | － | － | － | － | － | |
| 22 | 18067 | 若潮教会 | φ75 | φ20 | φ13 | D | φ20 | 1 | φ20 | 1 | φ20 | 1 | － | － | － | － | φ20 | 1.00 | | 1.00 | | | | | | | 道路内切替 |
| 23 | 13946 | 五木田　敦子 | φ150 | φ20 | φ20 | A | φ25 | 1 | φ25×φ20 | 1 | φ20 | 1 | φ20 | 1 | φ20 | 1 | φ20 | 6.40 | | 4.00 | 1.50 | | | | | 0.90 | |
| 24 | 17307 | 筆内　健夫 | φ100 | φ20 | φ20 | A | φ25 | 1 | φ25×φ20 | 1 | φ20 | 1 | φ20 | 1 | φ20 | 1 | φ20 | 5.85 | 0.60 | 5.05 | | | | | | 0.20 | |
| 25 | 13224 | 大川　照彦 | φ150 | φ20 | φ20 | A | φ25 | 1 | φ25×φ20 | 1 | φ20 | 1 | φ20 | 1 | φ20 | 1 | φ20 | 7.40 | 1.30 | 4.55 | 1.55 | | | | | | |
| | | | | | | | | | | | | | | | | | | | | | | | | | | | |
| 合　計 | | | | | | HPPE用 | φ75 ×φ20 | 6 | φ25×φ20 | 15 | φ20 | 4 | φ20 | 23 | φ20 | 19 | φ20 | 112.25 | | 48.37 | 20.68 | | | 5.10 | | 12.70 | |
| | | | | | | HPPE用 | φ100 ×φ20 | 3 | φ20 | 9 | | | | | φ20×φ13 | 4 | | | | | | | | | | | |
| | | | | | | GX用 | φ100 ×φ25 | 1 | | | | | | | | | | | | | | | | | | | |
| | | | | | | GX用 | φ150 ×φ25 | 14 | | | | | | | | | | | | | | | | | | | |

## 本給水切替一覧表　　ＳＳＰφ４０、φ５０

| 番号 | 水栓番号 | 給水者名 | 本管口径 | 既設管種取出口径 | 量水器口径 | 取出しタイプ | 割T字管 | | ソケット | | 伸縮可とう継手エルボ | | 伸縮可とう継手絶縁メータ用 | | ブレインゲート白丸H外ねじ | | 止水栓筐 | フランジ付波状管延長 | | 管立上り寸法h | 車道内 | | | 宅地内 | | | | 備考 |
|---|---|---|---|---|---|---|---|---|---|---|---|---|---|---|---|---|---|---|---|---|---|---|---|---|---|---|---|---|
| | | | | | | | 口径 | 数量 | 口径 | 数量 | 口径 | 数量 | 口径 | 数量 | 口径 | 数量 | 数量 | 口径 | 数量 | | 市道As DP=0.9m | 市道歩道As DP=0.9m | | As DP=0.3m | Co DP=0.3m | 砂利 DP=0.3m | 土 DP=0.3m | |
| 21 | 11237 | 八日市場市立第二中学校 | φ75 | φ50 | φ50 | C | φ50 | 1 | φ50 | 1 | | | | | | | | φ50 | 1.00 | | 1.00 | | | | | | | |
| | | | | | | | | | | | | | | | | | | | | | | | | | | | | |
| 合　計 | | | | | | | φ75 ×φ50 | 1 | φ50 | 1 | | | | | | | | φ50 | 1.00 | | 1.00 | | | | | | | |
| | | | | | | | | | | | | | | | | | | | | | | | | | | | | |
| | | | | | | | | | | | | | | | | | | | | | | | | | | | | |

| | | | |
|---|---|---|---|
| 工事名称 | 高地区第１－２工区配水管更新工事 | | |
| 工事場所 | 匝瑳市若潮町地先 | | |
| 図面名称 | 本給水切替一覧表 | | |
| 葉中 | 18 葉 中 10 | 縮尺 | ―― |
| 竣　工 | | 工事番号 | |
| 図面番号 | ― | 八匝水道企業団 | |

# 仮配管平面図(1/2)　S=1/500

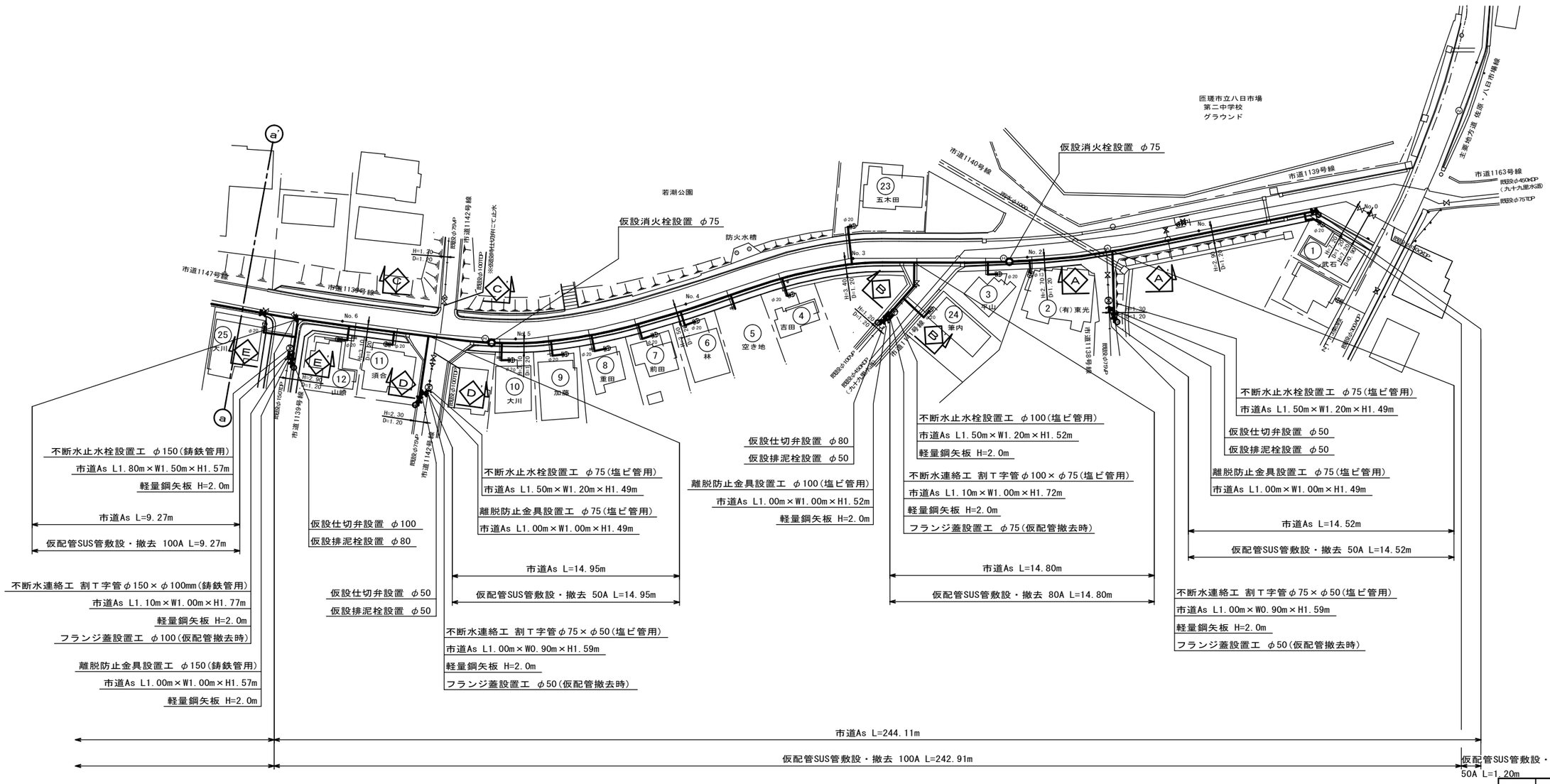


| | | | |
|---|---|---|---|
| 工事名称 | 高地区第１－２工区配水管更新工事 | | |
| 工事場所 | 匝瑳市若潮町地先 | | |
| 図面名称 | 仮配管平面図(1/2) | | |
| 葉中 | 18 葉 中 11 | 縮尺 | S=1/500 |
| 竣工 | | 工事番号 | |
| 図面番号 | — | 八匝水道企業団 | |

# 仮配管平面図(2/2)　S=1/500

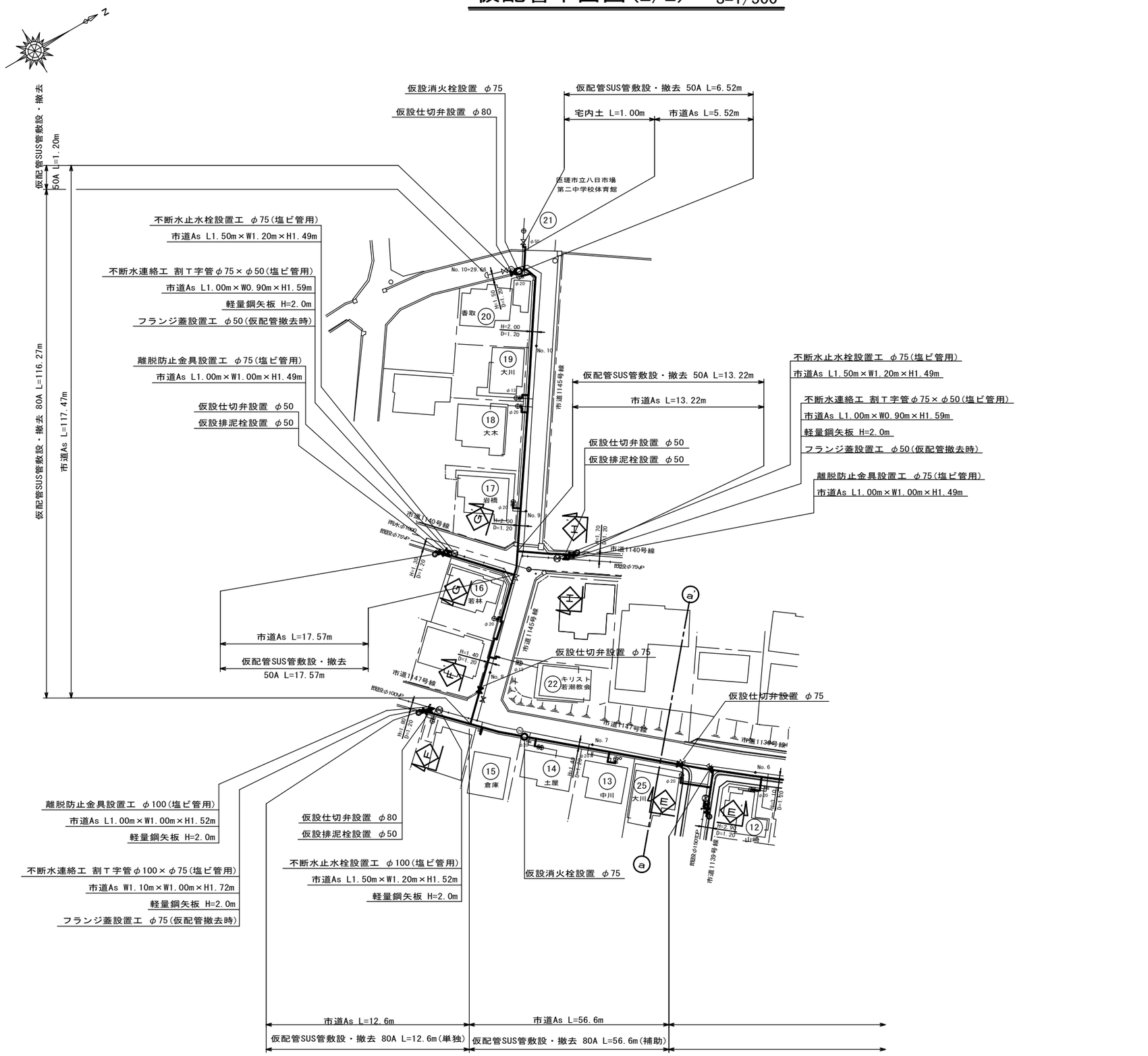


| | | | |
|---|---|---|---|
| 工事名称 | 高地区第１－２工区配水管更新工事 | | |
| 工事場所 | 匠瑳市若潮町地先 | | |
| 図面名称 | 仮配管平面図(2/2) | | |
| 葉中 | 18 葉 中 12 | 縮尺 | S=1/500 |
| 竣工 | | 工事番号 | |
| 図面番号 | — | 八匝水道企業団 | |

# 仮配管横断面図(1/2)　S=1/100

（市 道 部）

## No.3

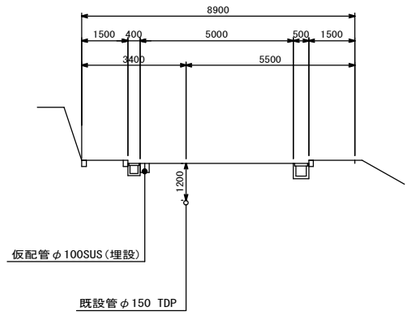


## No.7

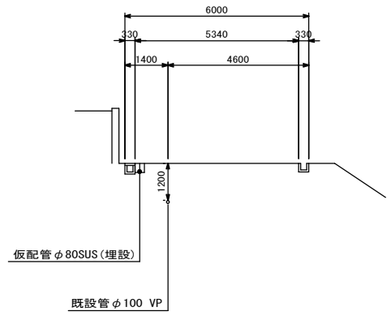


## No.10+29.66

(E.P)

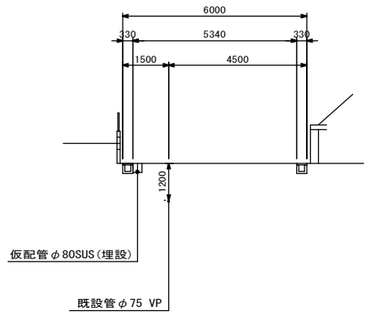


## No.2

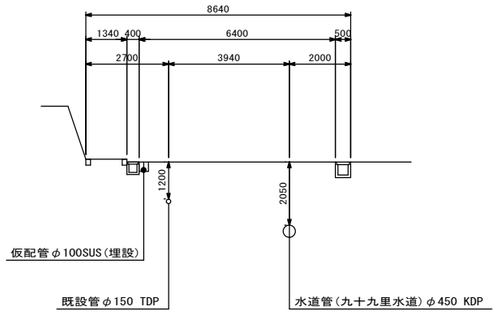


## No.6

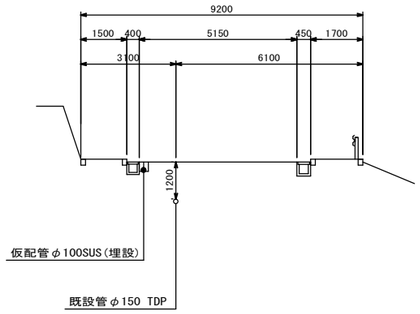


## No.10

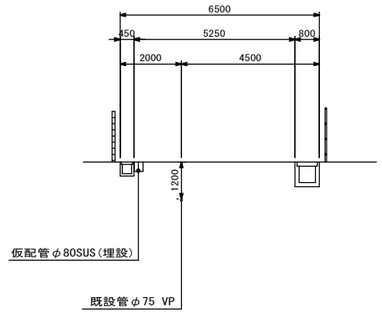


## No.1

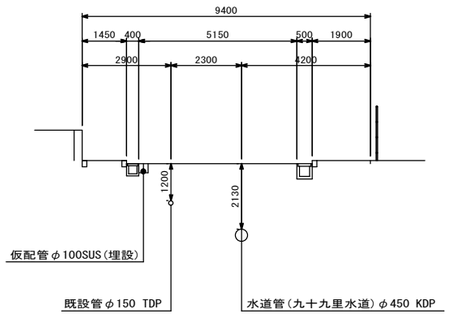


## No.5

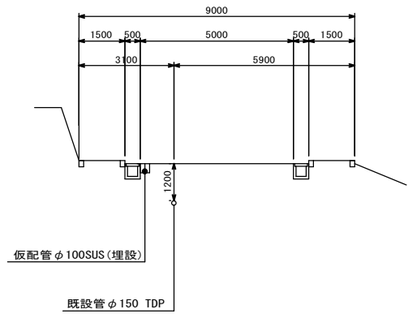


## No.9

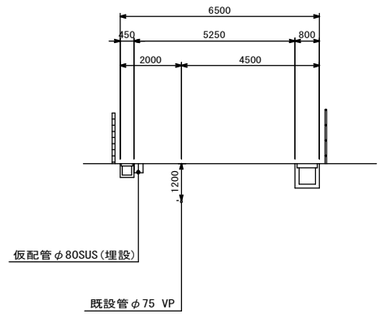


## No.0

(B.P)

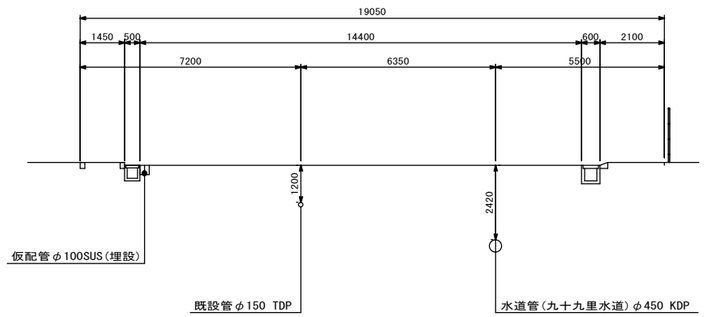


## No.4

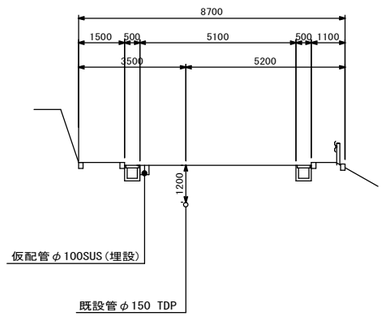


## No.8

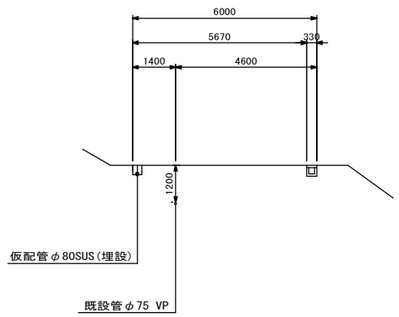


| | | | |
|---|---|---|---|
| 工事名称 | 高地区第１－２工区配水管更新工事 | | |
| 工事場所 | 匝瑳市若潮町地先 | | |
| 図面名称 | 仮配管横断面図(1/2) | | |
| 葉中 | 18 葉 中 13 | 縮尺 | S=1/100 |
| 竣 工 | | 工事番号 | |
| 図面番号 | — | 八匝水道企業団 | |

# 仮配管横断面図(2/2)　S=1/100

（分 岐 部）

## D － D`

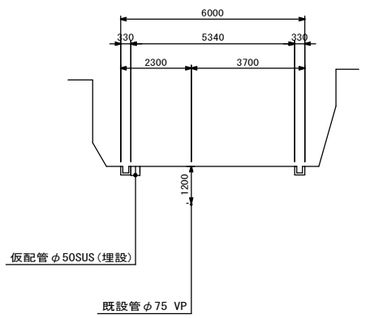


## H － H`

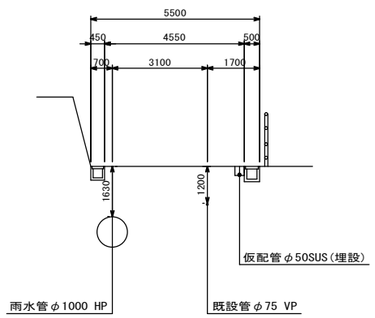


## C － C`

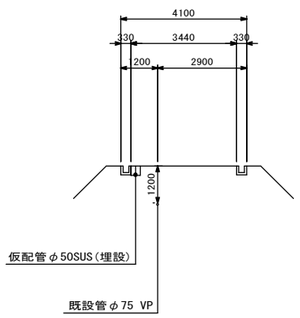


## G － G`

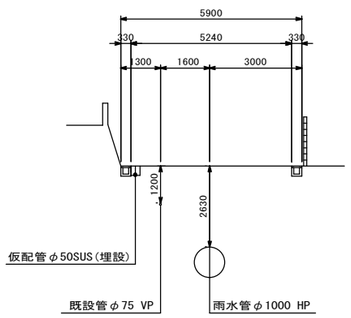


## B － B`

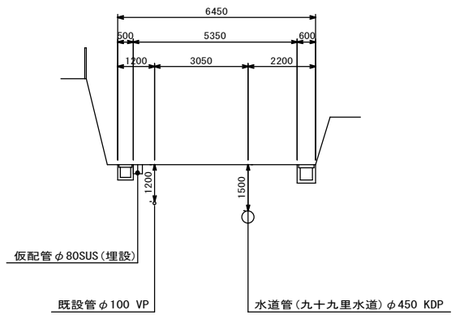


## F － F`

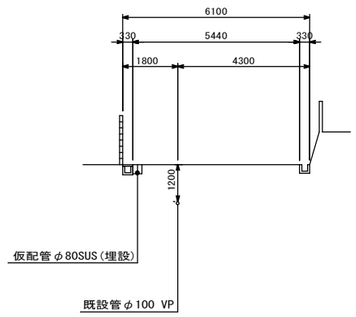


## A － A`

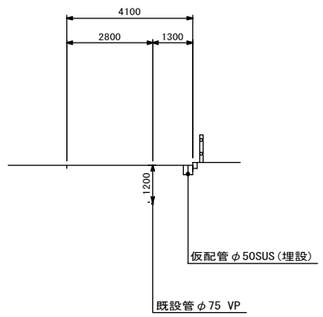


## E － E`

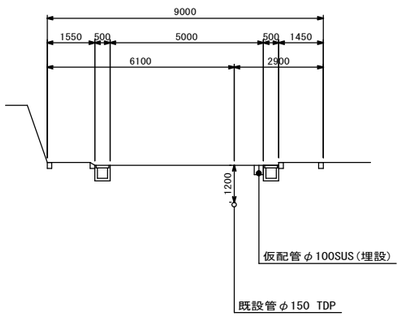


| | | | |
|---|---|---|---|
| 工事名称 | 高地区第１－２工区配水管更新工事 | | |
| 工事場所 | 匝瑳市若潮町地先 | | |
| 図面名称 | 仮配管横断面図(2/2) | | |
| 葉中 | 18 葉 中 14 | 縮尺 | S=1/100 |
| 竣　工 | | 工事番号 | |
| 図面番号 | — | 八匝水道企業団 | |

# 仮配管詳細図(1/2)　S=Free

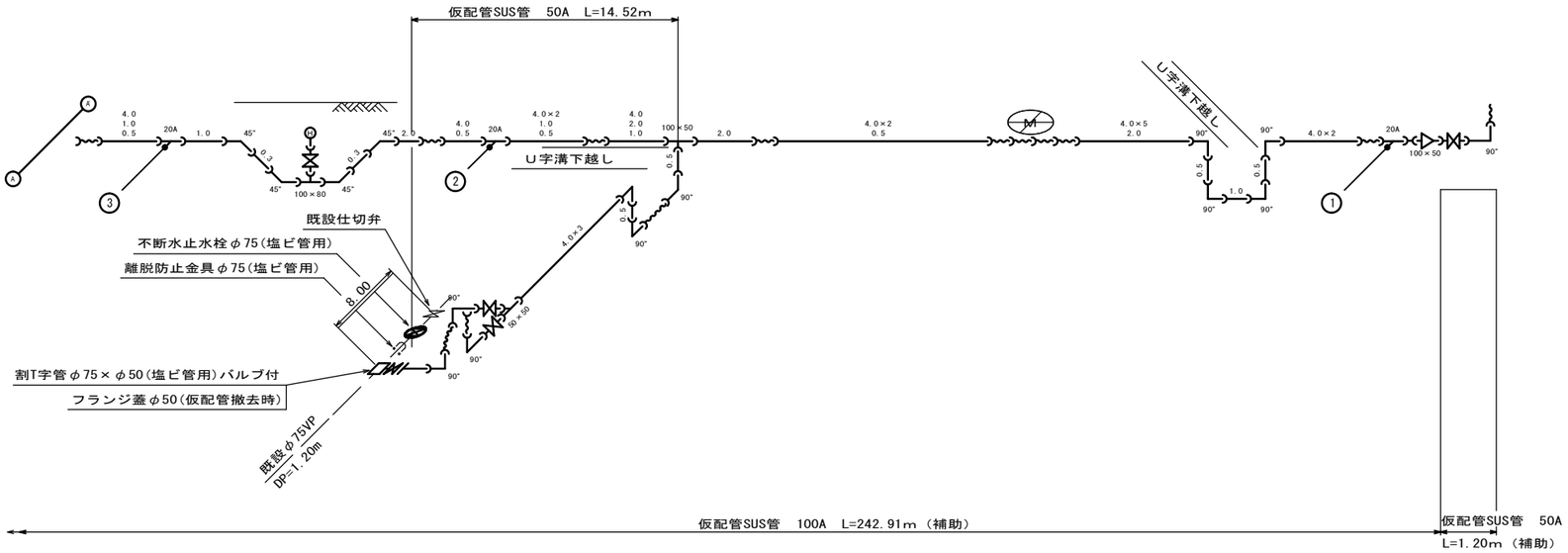


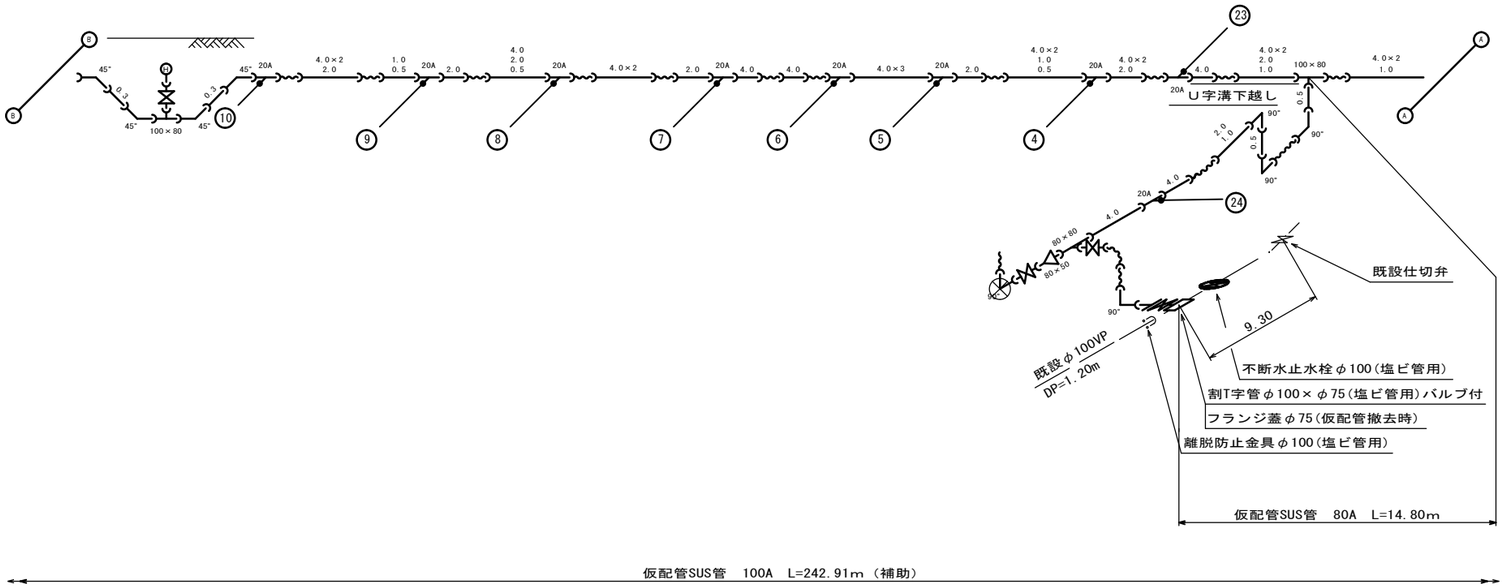


| 資材表記一覧 | | | |
|---|---|---|---|
| 資材名称 | 記号 | 資材名称 | 記号 |
| 直管 | | レジューサー | |
| フレキ管 | | 取り出し短管 | |
| エルボ | | 仮設消火栓 | |
| チーズ | | | |
| バルブ | | 仮設空気弁 | |
| 受け×受け | | | |
| 受け×短管 | | 撤去用直管 | |
| 挿し×短管 | | | |

| | | | |
|---|---|---|---|
| 工事名称 | 高地区第１－２工区配水管更新工事 | | |
| 工事場所 | 匝瑳市若潮町地先 | | |
| 図面名称 | 仮配管詳細図(1/2) | | |
| 葉中 | 21 葉 中 15 | 縮尺 | S=Free |
| 竣工 | | 工事番号 | |
| 図面番号 | — | 八匝水道企業団 | |

# 仮配管詳細図(2/2)　S=Free

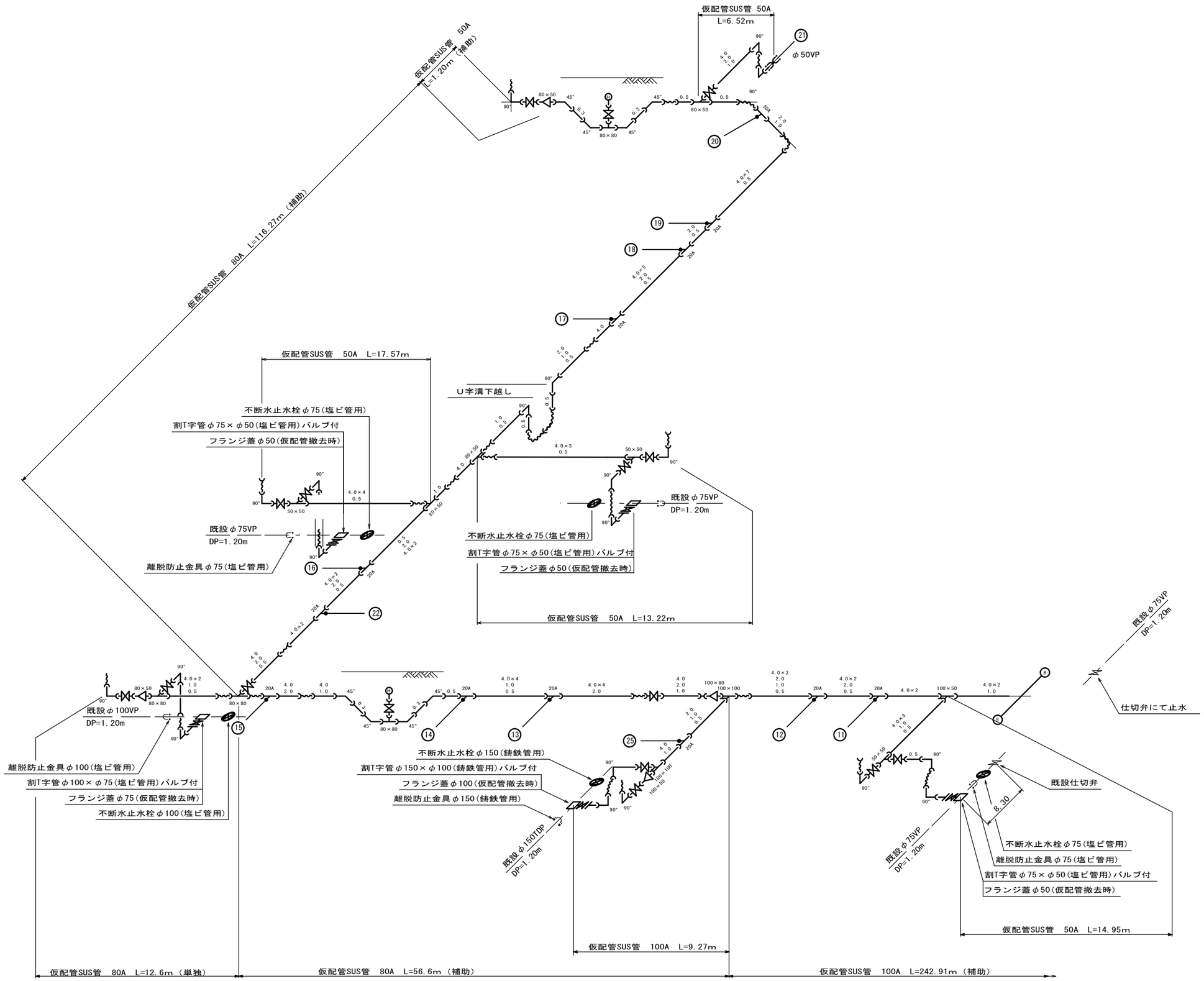


| 資材表記一覧 | | | |
|---|---|---|---|
| 資材名称 | 記号 | 資材名称 | 記号 |
| 直管 | | レジューサー | |
| フレキ管 | | 取り出し短管 | |
| エルボ | | 仮設消火栓 | |
| チーズ | | | |
| バルブ | | 仮設空気弁 | |
| 受け×受け | | | |
| 受け×短管 | | 撤去用管 | |
| 挿し×短管 | | | |

| | | | |
|---|---|---|---|
| 工事名称 | 高地区第１－２工区配水管更新工事 | | |
| 工事場所 | 匝瑳市若潮町地先 | | |
| 図面名称 | 仮配管詳細図(2/2) | | |
| 葉中 | 18 葉 中 16 | 縮尺 | S=Free |
| 竣工 | | 工事番号 | |
| 図面番号 | — | 八匝水道企業団 | |

# 仮給水管取出しタイプ

Ａタイプ

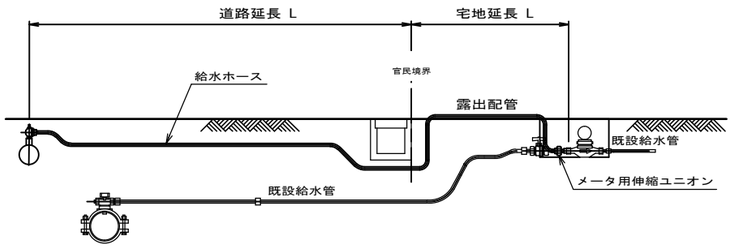


Ｂタイプ

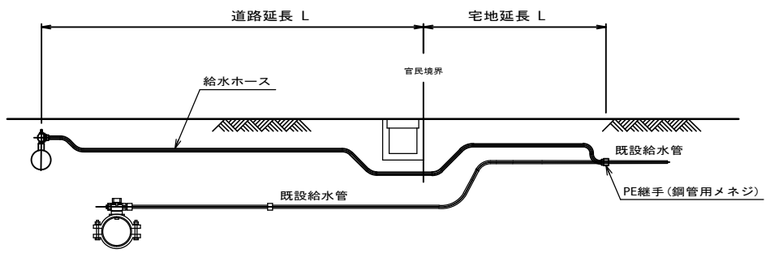


## 仮給水切替一覧表

| 番号 | 水栓番号 | 給水者名 | 仮配管口径 | 取出しタイプ | 取出口径 | 量水器口径 | 給水ホース（レンタル材料） | | | | メーター用片落管 | | ＰＥ継手鋼管用メネジ | | 宅内高さ | 車道内 | | 宅地内 | | | | 備考 |
|---|---|---|---|---|---|---|---|---|---|---|---|---|---|---|---|---|---|---|---|---|---|---|
| | | | | | | | | | | | | | | | | 市道As | 市道歩道As | As | Co | 砂利 | 土 | |
| | | | | | | | 口径 | 数量 | 口径 | 数量 | 口径 | 数量 | 口径 | 数量 | | DP=0.3m | DP=0.3m | DP=0.3m | DP=0.3m | DP=0.3m | DP=0.3m | |
| 1 | 10886 | 武石　幸一 | 100A | A | φ20 | φ20 | φ20×L3.0 | 1 | φ20×L1.5 | 1 | | | | | | | 2.00 | | | | 露出配管 | |
| 2 | 11225 | （有）東光 | 100A | A | φ20 | φ13 | φ20×L3.0 | 1 | φ20×L1.5 | 1 | φ20×φ13 | 1 | | | 0.40 | | 1.89 | | | | 露出配管 | |
| 3 | 19580 | 平山　茂生 | 100A | A | φ20 | φ20 | φ20×L3.0 | 1 | φ20×L1.5 | 1 | | | | | 0.70 | | 1.89 | | | | 露出配管 | |
| 4 | 13050 | 吉田　光夫 | 100A | A | φ20 | φ20 | φ20×L3.0 | 2 | | | | | | | 2.20 | | 2.05 | | | | 露出配管 | |
| 5 | | 空き家 | 100A | A | φ20 | メータなし | | | | | | | | | | | | | | | 露出配管 | メーター不明 |
| 6 | 12147 | 林　宏幸 | 100A | A | φ20 | φ20 | φ20×L3.0 | 2 | φ20×L1.5 | 1 | | | | | 2.20 | | 2.15 | | | | 露出配管 | |
| 7 | 12434 | 前田　幸一 | 100A | A | φ20 | φ20 | φ20×L3.0 | 2 | φ20×L1.5 | 1 | | | | | 1.80 | | 2.15 | | | | 露出配管 | |
| 8 | 13017 | 重田　甲子男 | 100A | A | φ20 | φ20 | φ20×L3.0 | 2 | φ20×L1.5 | 1 | | | | | 2.50 | | 2.15 | | | | 露出配管 | |
| 9 | 13123 | 加藤　太 | 100A | A | φ20 | φ20 | φ20×L3.0 | 2 | φ20×L1.5 | 1 | | | | | 2.30 | | 2.15 | | | | 露出配管 | |
| 10 | 13926 | 大川　勝美 | 100A | A | φ20 | φ20 | φ20×L3.0 | 2 | φ20×L1.5 | 1 | | | | | 2.00 | | 2.15 | | | | 露出配管 | |
| 11 | 12979 | 須合　春江 | 100A | A | φ20 | φ20 | φ20×L3.0 | 2 | φ20×L1.5 | 1 | | | | | 2.30 | | 2.05 | | | | 露出配管 | |
| 12 | 14234 | 山崎　一成 | 100A | A | φ20 | φ20 | φ20×L3.0 | 2 | | | | | | | 1.50 | | 2.05 | | | | 露出配管 | |
| 13 | 14696 | 中川　義雄 | 75A | A | φ20 | φ20 | φ20×L3.0 | 1 | φ20×L1.5 | 1 | | | | | 1.60 | 0.48 | | | | | 露出配管 | |
| 14 | 16365 | 土屋　弘子 | 75A | A | φ20 | φ20 | φ20×L3.0 | 1 | φ20×L1.5 | 1 | | | | | 2.00 | 0.48 | | | | | 露出配管 | |
| 15 | | 倉庫 | 75A | A | φ20 | メータなし | | | | | | | | | | | | | | | 露出配管 | メーター不明 |
| 16 | 12033 | 若林　順一 | 75A | A | φ20 | φ20 | φ20×L3.0 | 1 | | | | | | | 0.40 | 0.15 | | | | | 露出配管 | |
| 17 | 11252 | 岩橋　光男 | 75A | A | φ20 | φ20 | φ20×L3.0 | 1 | | | | | | | 0.40 | 0.60 | | | | | 露出配管 | |
| 18 | 15068 | 大木　重雄 | 75A | A | φ20 | φ20 | φ20×L3.0 | 1 | φ20×L1.5 | 1 | | | | | | 0.60 | | | | | 露出配管 | |
| 19 | 16355 | 大川　ふじ子 | 75A | A | φ20 | φ13 | φ20×L3.0 | 1 | φ20×L1.5 | 1 | φ20×φ13 | 1 | | | | 0.60 | | | | | 露出配管 | |
| 20 | 12024 | 香取　朝美 | 75A | A | φ20 | φ20 | φ20×L3.0 | 1 | | | | | | | 0.50 | 0.48 | | | | | 露出配管 | |
| 21 | 11237 | 八日市場市立第二中学校 | 75A | ﾚﾝﾀﾙ | φ50 | φ50 | | | | | | | | | | | | | | | | |
| 22 | 18067 | 若潮教会 | 75A | A | φ20 | φ13 | φ20×L3.0 | 1 | | | φ20×φ13 | 1 | | | | 1.75 | | | | | | 道路内切替 |
| 23 | 13946 | 五木田　敦子 | 100A | A | φ20 | φ20 | φ20×L3.0 | 3 | | | | | | | | 5.35 | 1.50 | | | | 露出配管 | |
| 24 | 17307 | 筆内　健夫 | 75A | A | φ20 | φ20 | φ20×L3.0 | 3 | | | | | | | 0.60 | 5.80 | | | | | 露出配管 | |
| 25 | 13224 | 大川　照彦 | 100A | A | φ20 | φ20 | φ20×L3.0 | 3 | φ20×L1.5 | 1 | | | | | 1.30 | 5.35 | 1.55 | | | | 露出配管 | |
| | | | | | | | | | | | | | | | | | | | | | 露出配管 | |
| 合　計 | | | | | | | φ20×L3.0 | 36 | φ20×L1.5 | 14 | φ20×φ13 | 3 | | | 24.70 | 21.64 | 25.73 | | | | | |

| | | | |
|---|---|---|---|
| 工事名称 | 高地区第１－２工区配水管更新工事 | | |
| 工事場所 | 匝瑳市若潮町地先 | | |
| 図面名称 | 仮給水管取出しタイプ・仮給水切替一覧表 | | |
| 葉中 | 18 葉 中 17 | 縮尺 | ――― |
| 竣　工 | | 工事番号 | |
| 図面番号 | ― | 八匝水道企業団 | |

# 土工標準図　S=1/20

## 本設土工標準図

### 標準掘削断面図

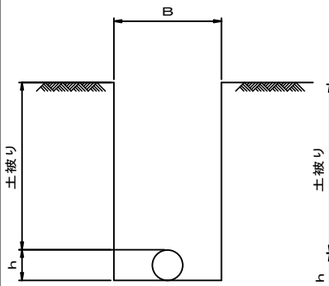


| 口　径 | B | h |
|---|---|---|
| φ300 | 900 | 320 |
| φ150 | 750 | 170 |
| φ100 | 700 | 120 |
| φ75 | 550 | 90 |
| φ50 | 550 | 60 |
| 給水管 | 550 | |

### 市道As舗装道

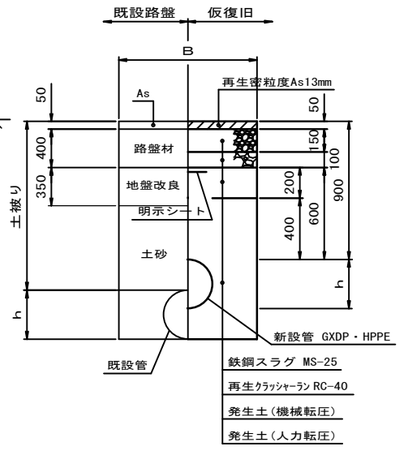


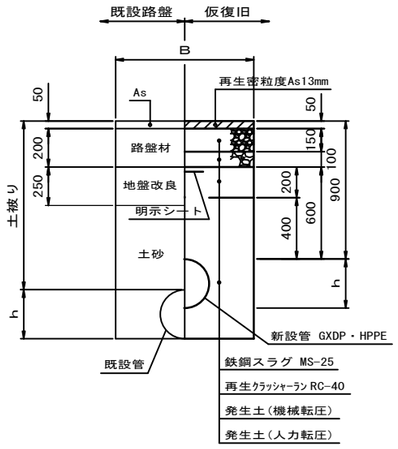


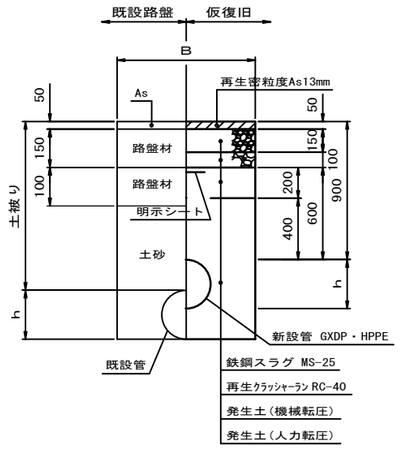


### 市道歩道As舗装道

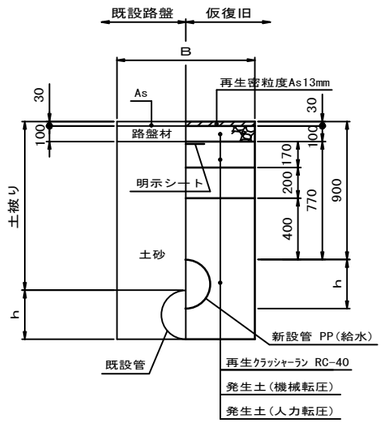


本復旧

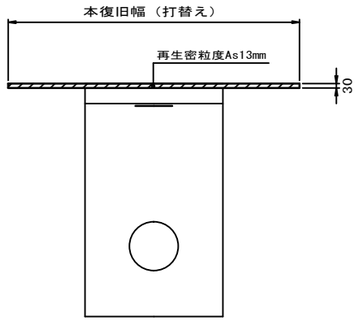


## 仮設土工標準図

### 標準掘削断面図

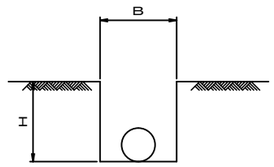


| 口　径 | B | H | 舗装種別 |
|---|---|---|---|
| φ100以下 | 300 | 300 | 市道・歩道 |

### 市道As舗装道

埋設時

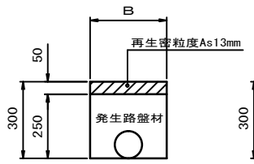


撤去時

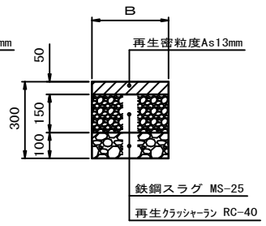


### 市道歩道As舗装道

埋設時

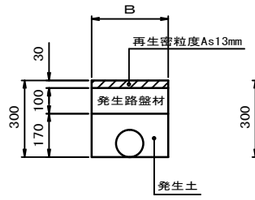


撤去時

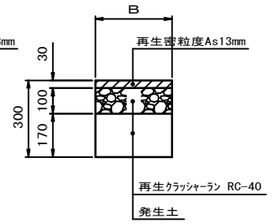


## 土工定規

平面図

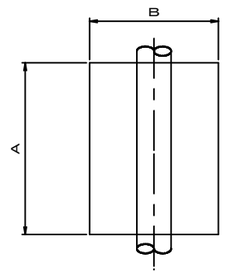


断面図

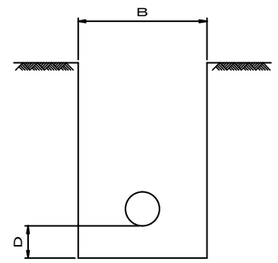


| 名　　称 | 口　　径 | A | B | D |
|---|---|---|---|---|
| 仮配管連絡工（既設管連絡工） | φ50～φ150 | 1500 | 1000 | 200 |
| 不断水連絡工 | φ75×φ50 | 1000 | 900 | 300 |
| 不断水連絡工 | φ75･φ150×φ75･φ100 | 1100 | 1000 | 400 |
| 仮設不断水止水栓設置工 | φ75～φ100 | 1500 | 1200 | 200 |
| 仮設不断水止水栓設置工 | φ150 | 1800 | 1500 | 200 |
| フランジ蓋設置工 | φ50～φ150 | 1500 | 1000 | 200 |
| 離脱防止金具設置工 | φ50～φ150 | 1000 | 1000 | 200 |

## 宅地内復旧

D. P=0. 30

### Ｃｏ復旧

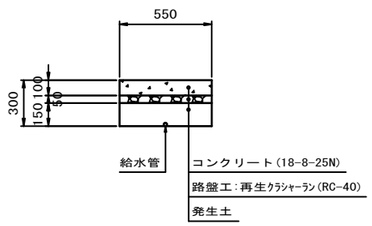


### 土復旧

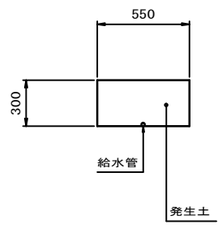


## 仮給水管切替工標準図

### 道路内切替

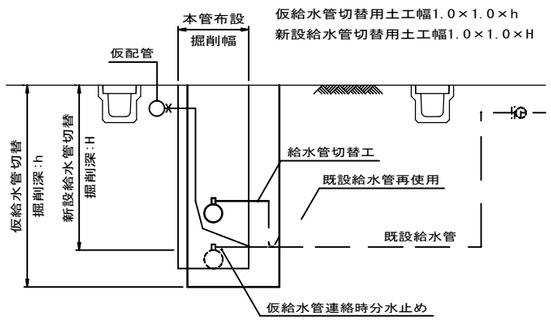


| | | | |
|---|---|---|---|
| 工事名称 | 高地区第１－２工区配水管更新工事 | | |
| 工事場所 | 匝瑳市若潮町地先 | | |
| 図面名称 | 土工標準図 | | |
| 葉中 | 18 葉 中 18 | 縮尺 | S=1/20 |
| 竣　工 | | 工事番号 | |
| 図面番号 | — | 八匝水道企業団 | |